FICHA TÉCNICA: DIN 7504K

CARACTERÍSTICAS

- Tornillo autotaladrante rosca chapa con cabeza hexagonal con arandela estampada.
- Material: Acero carbonitrurado.
- Recubrimiento: Cincado, láminas Zn-Al gris 480HNS.

MATERIALES BASE

- Tornillos de acero al carbono pueden instalarse en acero, aluminio y otras aleaciones ligeras

- Tornillos inoxidables sólo pueden ser montados en aluminio y otras aleaciones ligeras

COTAS PRINCIPALES (mm)

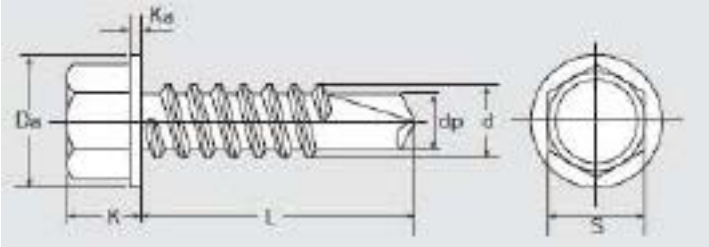

Ø	ØDa Max	K	Ka min	Dp max	SW	L
3,5	8,3	3,45	0,6	2,8	5,5	13-19
4,2	8,8	4,25	0,9	3,6	7	13-25
4,8	10,5	4,45	0,9	4,1	8	13-50
5,5	11	5,45	1,0	4,8	8	19-63
6,3	13,2	6,45	1,0	5,8	10	19-63

CARACTERÍSTICAS MECÁNICAS

Acero al carbono

Ø (mm)	Par min. rotura (Kg·cm)	Carga última a tracción (kN) (1)	Carga última a cizalla (kN) (1)	Velocidad de instalación (rpm)	Capacidad max de taladro (mm)
3,5	28	4,28	2,57	1800-2500	2
4,2	45	5,91	3,55		3
4,8	65	7,99	4,80		4
5,5	100	10,82	6,49	1000-1800	5
6,3	140	15,01	9,00		6

(1) Valores de carga sin factor de seguridad.

L (mm)	Ø 3,5	Ø 3,9	Ø 4,2	Ø 4,8	Ø 5,5	Ø 6,3
13	7	7	6	5	-	-
16	10	10	9	8	-	-
19	13	13	12	11	9	8
25	19	19	18	17	15	14
32	-	26	25	24	22	21
38	-	32	31	30	28	27
50	-	-	-	42	38	37
G Máx (mm)	2	2	3	4	5	6

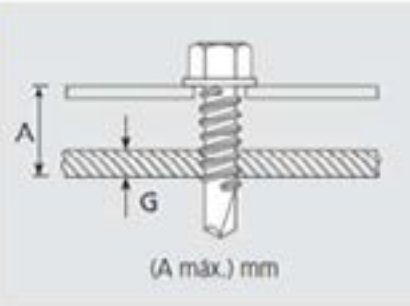

C/ Rosello, 7 Pol. Ind. La Bruguera
Castellar del Vallés (BCN – Spain)
Tel: +34 93 715 33 33

Este documento es propiedad de CELO DISTRIBUCIÓN. Cualquier copia total o parcial está prohibida excepto autorización escrita de CELO DISTRIBUCIÓN.