# FICHA TÉCNICA: CAB

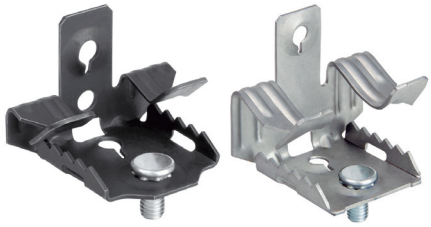

## HOMOLOGACIONES Y CERTIFICADOS

E 90 · CNBOP-PIB · ÉMI Építésügyi Minőségellenőrző Innovációs Kht. · RoHs COMPLIANT

## MATERIALES BASE

Vigas de acero / correas.

## CARACTERÍSTICAS PRINCIPALES

- Ahorra tiempo. CAB se fija simplemente a la viga con un martillo, evitando taladrar o soldar.
- Su espárrago M6x9 permite fijar abrazaderas, tuercas de conexión, cáncamos y otros elementos roscados. También dispone de dos orificios M6 para insertar varillas roscadas y dos orificios laterales para insertar una brida.
- Disponible en 3 variantes cubriendo espesores de ala entre 3 mm y 20 mm.
- Disponible en dos recubrimientos:
  - Escamas de zinc gris aluminio de alta resistencia a la corrosión. (480Hr. SST según DIN 50021).
  - Recubrimiento negro para interiores.
- Material: Acero al carbono para muelles según DIN 17222 (UNE-EN 10132-4). Acero con temple y revenido para alcanzar una dureza de 43/50 HRc.
- Libre de cromo VI y cromo III.
- Hasta 33 kg de carga de trabajo segura en el espárrago M6x9 y 45 kg en el agujero M6.

## PROCEDIMIENTO DE INSTALACIÓN

Fijación fácil y rápida, sólo es necesario martillar:

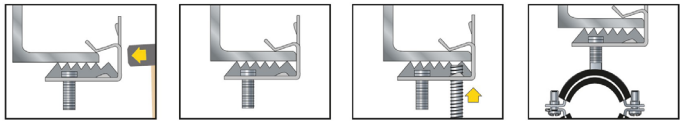

## CARGAS RECOMENDADAS

| Denom. | Carga recomendada [kN] |
|---|---|
| CAB 3-7 | 0.33/0.45 |
| CAB 7-13 | 0.33/0.45 |
| CAB 14-20 | 0.33/0.45 |

Carga recomendada con factor de seguridad (μ = 3). Las cargas indicadas se basan en el límite estático en instalación vertical.

## COTAS PRINCIPALES

| Denom. | Espesor de ala "$t_f$"[mm] | Longitud mínima de ala "$L_f$"[mm] |
|---|---|---|
| CAB 3-7 | 3-7 | 35 |
| CAB 7-13 | 7-13 | 35 |
| CAB 14-20 | 14-20 | 35 |

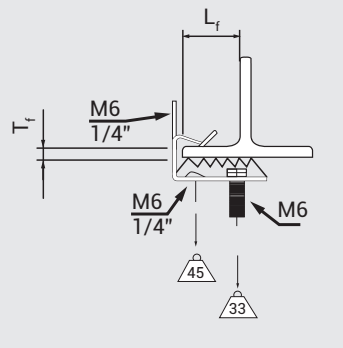


## APLICACIONES

Se utiliza para fijar tubos de PVC, tubos de cobre, tubos de hierro y cajas de conexión electrica.

Small Things Matter

C/ Roselló, 7 Pol. Ind. La Bruguera
Castellar del Vallés (BCN – Spain)
Tel: +34 93 715 33 33

Este documento es propiedad de CELO DISTRIBUCIÓN. Cualquier copia total o parcial está prohibida excepto autorización escrita de CELO DISTRIBUCIÓN.